スクール杯 Cランク

2019/12/15

団体戦

優勝

藤岡宏久(土9垰畑)石羽根丈仁(土9垰畑)
西中明美(火2垰畑)畑野良子(火2垰畑)

準優勝

宮地亮太朗(金9昇)平井勉(水8松井)
宮地貴子(金9昇)宮地千賀子(金9昇)

第3位

辻本幸喜男(土2辰)澤野秀男(土2辰)
樋口智永子(火1谷口)北田亜希(金9昇)

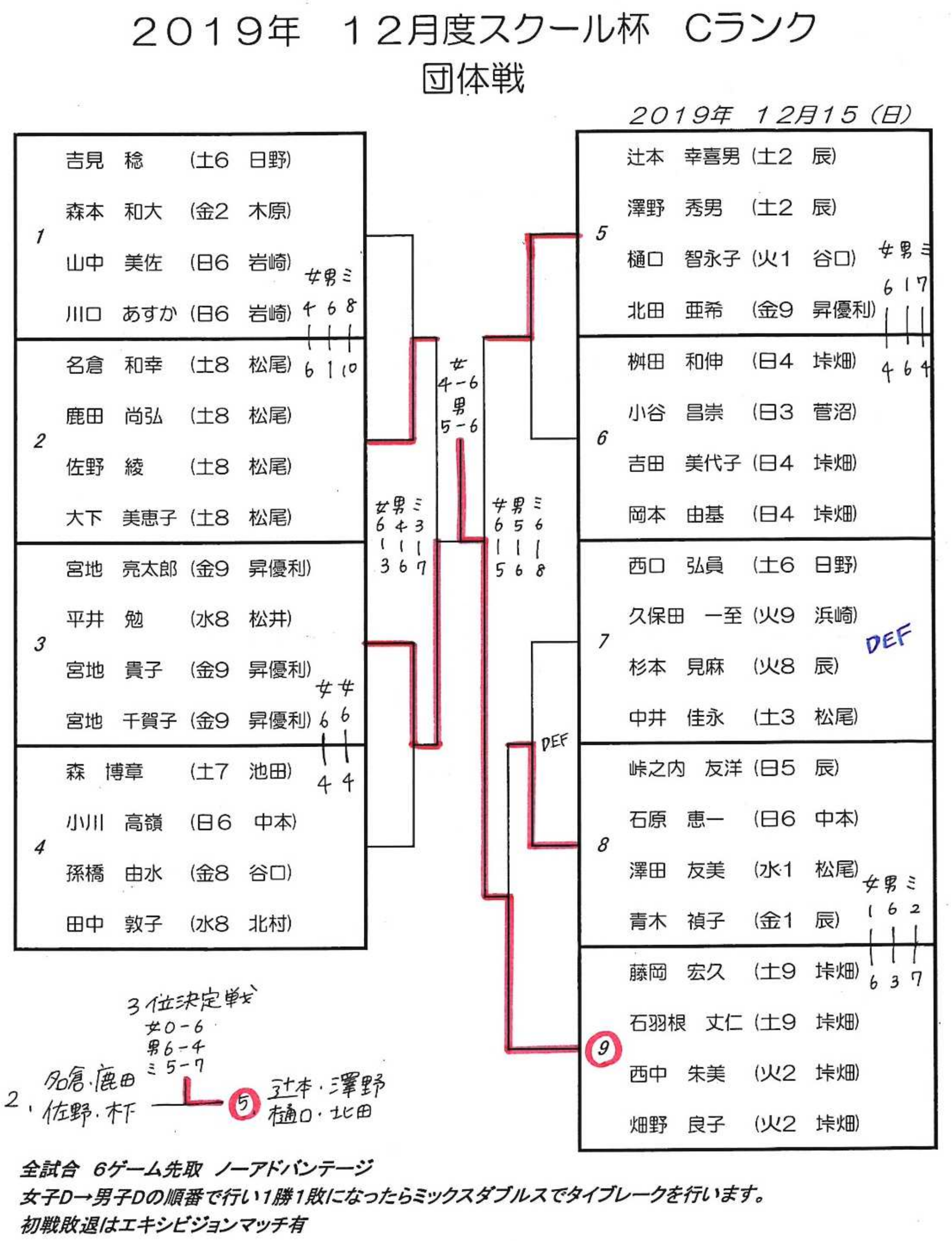

2019年　１２月度スクール杯　Cランク
団体戦

2019年　１２月１５（日）

1
吉見　稔　(土6　日野)
森本　和大　(金2　木原)
山中　美佐　(日6　岩崎)
川口　あすか　(日6　岩崎)

2
名倉　和幸　(土8　松尾)
鹿田　尚弘　(土8　松尾)
佐野　綾　(土8　松尾)
大下　美恵子　(土8　松尾)

3
宮地　亮太郎　(金9　昇優利)
平井　勉　(水8　松井)
宮地　貴子　(金9　昇優利)
宮地　千賀子　(金9　昇優利)

4
森　博章　(土7　池田)
小川　高嶺　(日6　中本)
孫橋　由水　(金8　谷口)
田中　敦子　(水8　北村)

5
辻本　幸喜男　(土2　辰)
澤野　秀男　(土2　辰)
樋口　智永子　(火1　谷口)
北田　亜希　(金9　昇優利)

6
桝田　和伸　(日4　垰畑)
小谷　昌崇　(日3　菅沼)
吉田　美代子　(日4　垰畑)
岡本　由基　(日4　垰畑)

7
西口　弘員　(土6　日野)
久保田　一至　(火9　浜崎)
杉本　見麻　(火8　辰)
中井　佳永　(土3　松尾)

8
峠之内　友洋　(日5　辰)
石原　恵一　(日6　中本)
澤田　友美　(水1　松尾)
青木　禎子　(金1　辰)

⑨
藤岡　宏久　(土9　垰畑)
石羽根　丈仁　(土9　垰畑)
西中　朱美　(火2　垰畑)
畑野　良子　(火2　垰畑)

1–2: 女 4-6　男 6-1　ミ 8-10
3–4: 女 6-4　女 6-4
5–6: 女 6-4　男 1-6　ミ 7-4
7: DEF
8–9: 女 1-6　男 6-3　ミ 2-7
女 6-3　男 4-6　ミ 3-7
女 6-5　男 5-6　ミ 6-8
DEF
女 4-6
男 5-6

3位決定戦
女0-6
男6-4
ミ5-7
2、名倉・鹿田
佐野・木下
⑤ 辻本・澤野
樋口・北田

全試合　6ゲーム先取　ノーアドバンテージ
女子D→男子Dの順番で行い1勝1敗になったらミックスダブルスでタイブレークを行います。
初戦敗退はエキシビジョンマッチ有