2017年2月度　Aランク男子ダブルス

平成29年2月19日（日）

優勝

山添　勇二　（土9　松井）
真鍋　錠次　（土9　松井）

準優勝

高木　翔太　（月9　松尾）
山下　潤一　（土8　乾野）

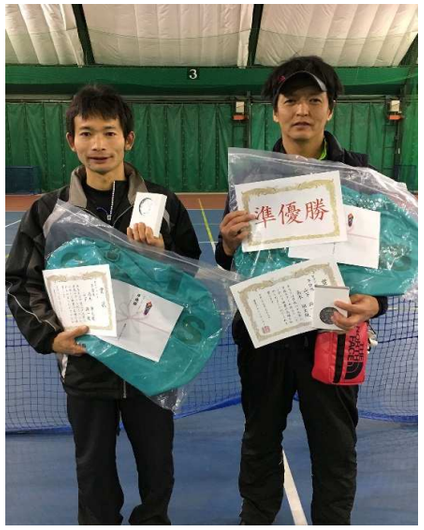

第三位

宮崎　剛暢　（火9　山本）
岡　真一郎　（火9　山本）

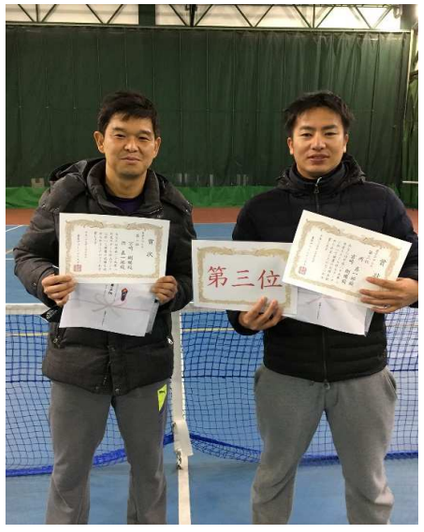

第三位
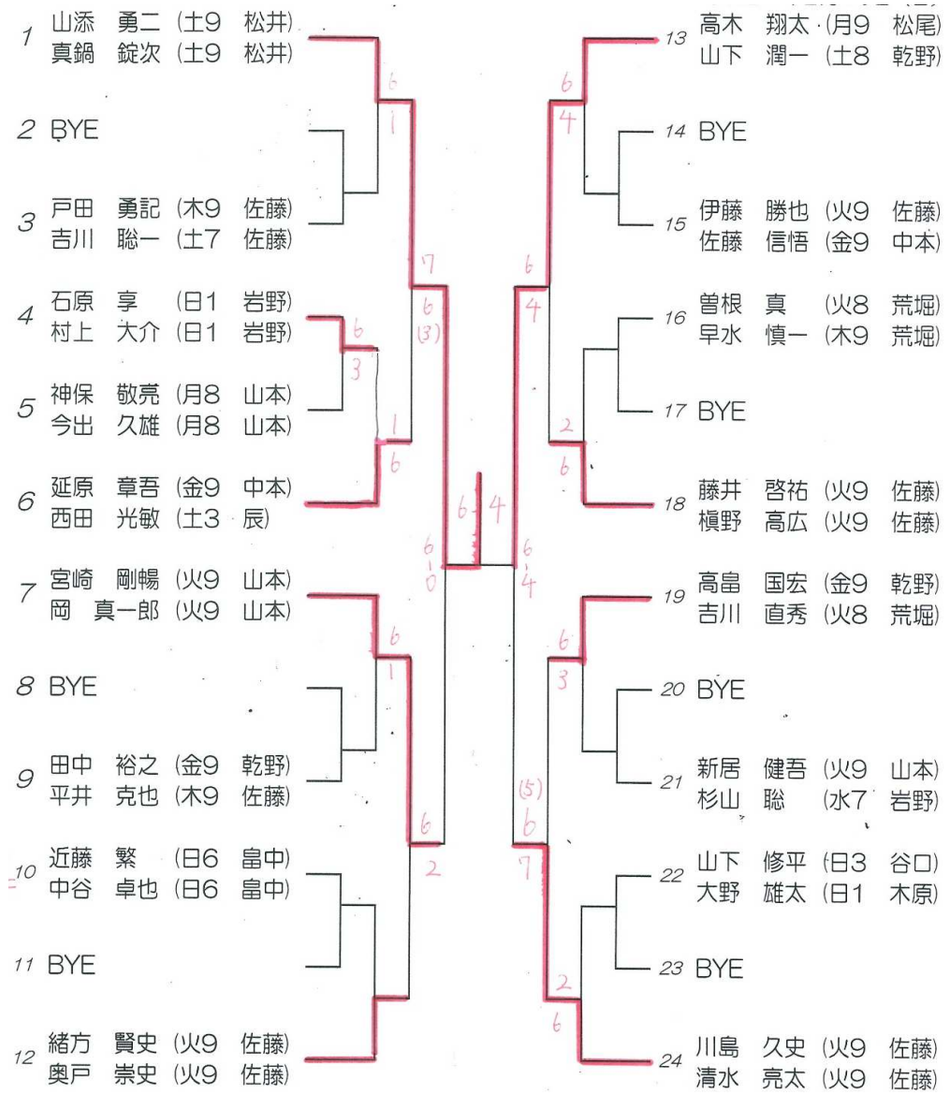
川島　久史　（火9　佐藤）
清水　亮太　（火9　佐藤）